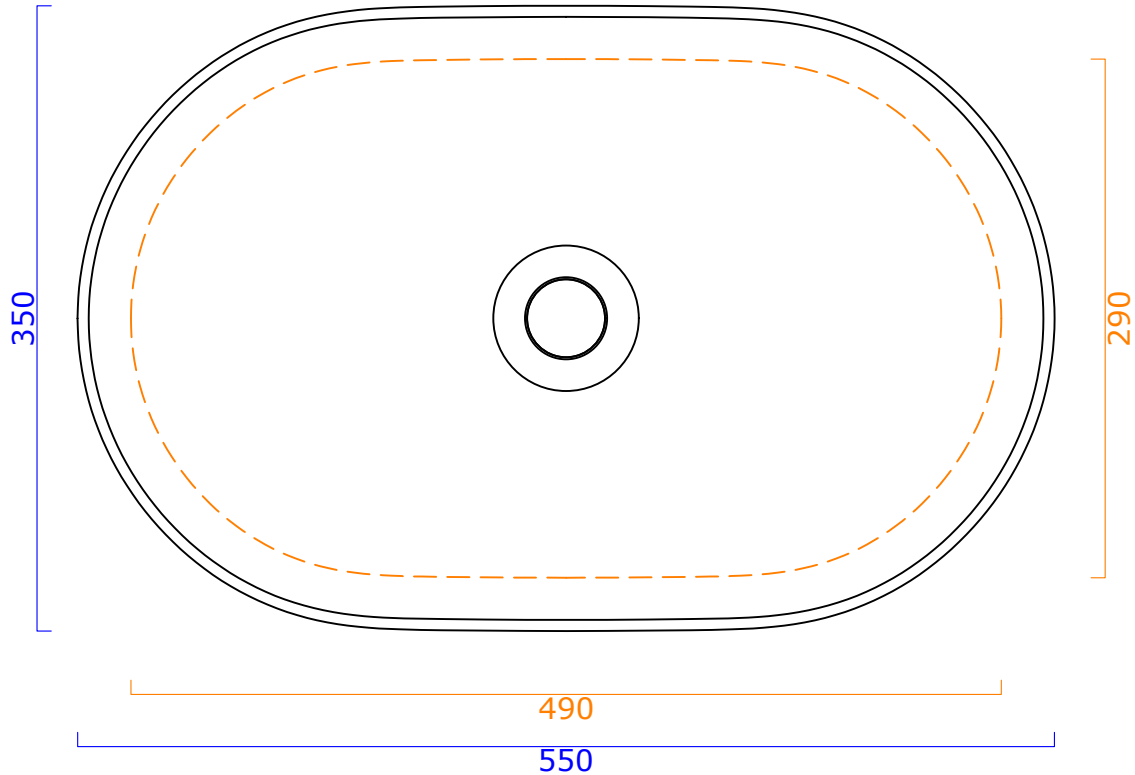

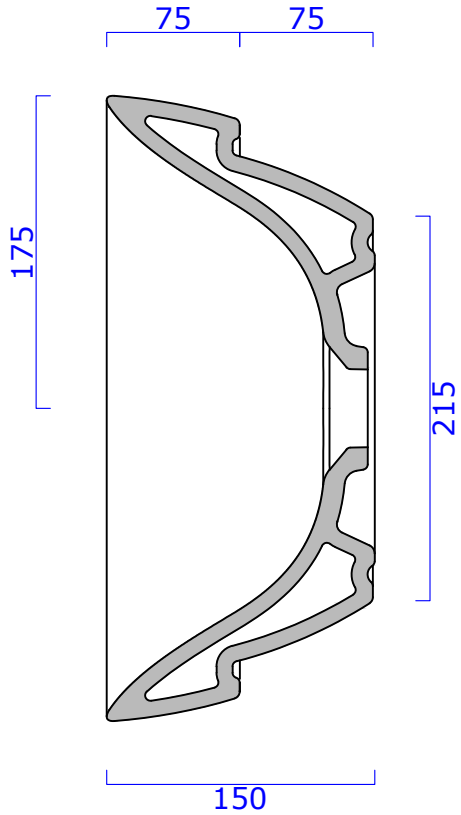

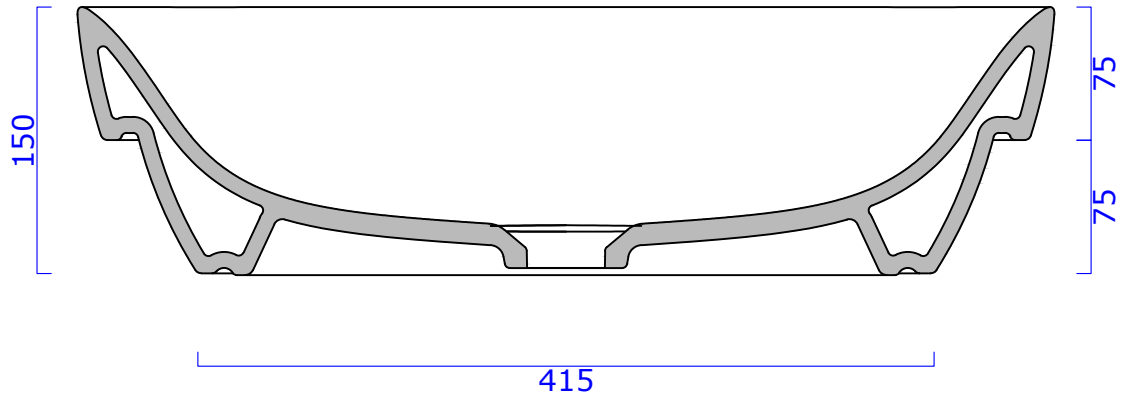

Lavabo Sfera 55 art 155ASFN00

CATALANO